B300K
Estación de energía portátil

Manual de usuario versión 1.0

Compruebe si el embalaje tiene daños antes de usarla.

Realice un ciclo de carga antes del primer uso.
Escanee el código QR de la aplicación BLUETTI.
Registre su garantía en https://www.bluettipower.com/.

BLUETTI

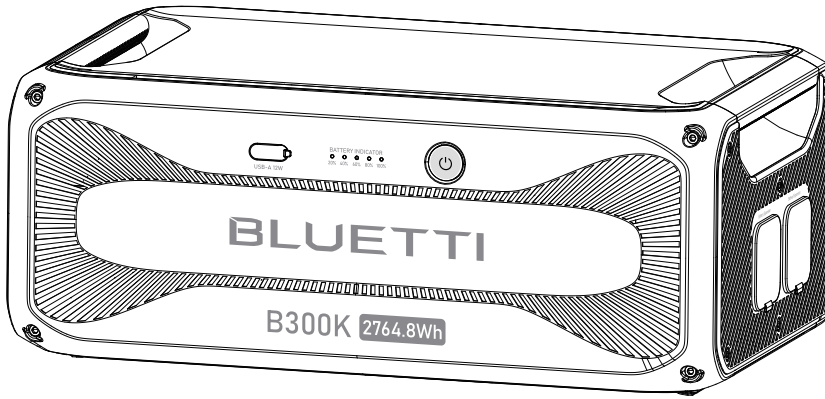
USB-A 10W
BATTERY INDICATOR
0% 20% 40% 60% 80% 100%
BLUETTI
B300K 2764.8Wh

Agradecimientos

Gracias por hacer de BLUETTI parte de su familia.
Desde el principio, BLUETTI ha intentado mantenerse fiel a un futuro sostenible a través de soluciones de almacenamiento de energía verde y, al mismo tiempo, ofrecer una experiencia ecológica excepcional para nuestros hogares y nuestro mundo.
Es por eso que BLUETTI está presente en más de 100 países y millones de clientes en todo el mundo confían en él.



Copyright © Shenzhen PowerOak Newener Co., Ltd. Todos los derechos reservados.
Se prohíbe la reproducción o transmisión de este documento, en su totalidad o en parte, sin el consentimiento previo por escrito de Shenzhen PowerOak Newener Co., Ltd.

Descargo de responsabilidad

Los productos y servicios de BLUETTI están sujetos a los términos y condiciones acordados durante la compra. Es posible que algunos aspectos descritos en este manual no estén disponibles según su contrato de compra. A menos que se especifique lo contrario en el contrato, BLUETTI no hace representaciones ni garantías expresas o implícitas con respecto al contenido de este manual.
BLUETTI no debe asumir ninguna responsabilidad por fallas, daños o lesiones resultantes de fuerza mayor, intentos de reparación por parte de personal no calificado o instalación y operación inadecuadas.
El contenido de este manual está sujeto a cambios sin previo aviso. Obtenga la última versión del sitio web oficial de BLUETTI.
Si tiene alguna pregunta o inquietud sobre este manual, comuníquese con el soporte de BLUETTI para obtener más ayuda.

Shenzhen PowerOak Newener Co., Ltd.
F19, BLD No.1, Kaidaer, Tongsha RD No.168, Xili street, Nanshan, Shenzhen, China
Página web: https://www.bluettipower.com

Acerca del Manual

Introducción

Este manual proporciona información sobre la funcionalidad, el funcionamiento básico y las instrucciones de seguridad de la central eléctrica portátil Handsfree 1. Lea y comprenda todas las instrucciones de este manual antes de usarlo.

Público objetivo

- Ingeniero de asistencia técnica
- Usuario final

Convenciones de símbolos

En este manual se utilizan los siguientes símbolos para resaltar información importante:

Símbolo	Nombre	Descripción
	Peligro / Advertencia / Atención	Indica una situación peligrosa que, si no se evita, podría provocar la muerte o lesiones graves.
	Aviso	Indica una situación potencialmente peligrosa que, si no se evita, podría causar daños sustanciales a la propiedad y al medio ambiente.

Índice

1 Información de seguridad ---- 06

2 Contenido del paquete ---- 08

3 Conozca su B300K ---- 09

4 Utilice su B300K ---- 10

Encendido/apagado ---- 10

Conexión a la B300K y la estación de energía ---- 10

Carga ---- 13

Control y supervisión ---- 13

5 Estado de los indicadores ---- 14

6 Mantenimiento y cuidados ---- 14

7 Especificaciones ---- 15

8 Resolución de problemas ---- 16

Apéndice 1 Preguntas frecuentes ---- 17

Apéndice 2 Normativa ---- 18

Declaración de la FCC ---- 18

Precaución sobre IC ---- 19

CAN ICES-3 (B)/NMB-3(B) (Canadá) ---- 19

Apéndice 3 Consignes de sécurité ---- 20

1. Información de seguridad

Seguridad

ADVERTENCIA: al utilizar el producto, siempre se deben seguir precauciones básicas para evitar el riesgo de incendio, descarga eléctrica o lesiones a las personas:

- Lea todas las instrucciones antes de utilizar el producto.
- Utilice y almacene el producto en un lugar fresco, seco y con buena ventilación.
- Manténgalo alejado de líquidos inflamables, gases, explosivos y sustancias corrosivas.
- No lo exponga a altas temperaturas o fuentes de calor como la luz solar, fuego, transformadores y calentadores.
- No inserte los dedos ni objetos extraños en los puertos del producto.
- No utilice productos dañados o modificados para evitar descargas eléctricas, lesiones, etc.
- Utilice el producto únicamente con enchufes y cables en buen estado.
- No mueva el producto durante el uso para evitar daños al hardware interno debido a vibraciones y colisiones.
- Manipule el producto con cuidado para evitar caídas, impactos violentos o vuelcos.
- Coloque el producto sobre una plataforma estable.
- Mantenga el producto fuera del alcance de los niños y las mascotas.
- Evite sumergir o limpiar el producto con líquidos.
- Apague el producto antes de realizar cualquier reparación para reducir el riesgo de descarga eléctrica.
- Sólo los profesionales deben manejar fugas o defectos; busque su ayuda según sea necesario.

Seguridad de la batería

- Utilice la batería dentro del rango de temperatura especificado.
- No desmonte, modifique ni dañe la batería para evitar fugas, sobrecalentamiento o incendios.
- Evite que los terminales positivo y negativo de la batería se toquen entre sí o con objetos metálicos.
- Evite soldar o esmerilar cerca de las baterías para evitar incendios provocados por chispas o arcos.
- No deje caer herramientas metálicas sobre la batería para evitar chispas o cortocircuitos.
- Las baterías de iones de litio presentan riesgos de incendio, así que tenga en cuenta estos peligros:

  a. La fuga térmica puede liberar gases inflamables y nocivos como CO y HF. Los vapores de las baterías quemadas pueden irritar los ojos, la piel y la garganta.

b. La concentración de estos gases podría provocar deflagración y explosión.
c. El electrolito de la batería es inflamable, tóxico y volátil.

- Si una batería pierde productos químicos o emite olores, no se acerque a ella; comuníquese con profesionales para su eliminación segura. Necesitarán equipo de protección adecuado.
- No toque una batería que haya estado sumergida en agua para evitar descargas eléctricas. Deseche las baterías empapadas a través de canales de reciclaje adecuados.
- El electrolito es corrosivo y puede provocar irritación y quemaduras químicas. Si entra en contacto directo con el electrolito de la batería:
  a. Inhalación de vapores: Evacue el área contaminada, respire aire fresco inmediatamente y busque atención médica.
  b. Contacto con los ojos: Lave inmediatamente los ojos con agua durante al menos 15 minutos, no se frote los ojos y busque atención médica de inmediato.
  c. Contacto con la piel: Lave inmediatamente el área infectada con agua y jabón y busque atención médica de inmediato.
  d. Ingestión: Busque atención médica inmediatamente.
- Siga las pautas locales para la eliminación adecuada de la batería; nunca los queme, triture ni deseche de forma inadecuada.

Precauciones personales

- Cuando trabaje cerca de baterías, use protección para los ojos y la ropa.
- Evite fumar, chispas o llamas cerca de la batería o el motor.
- En condiciones abusivas, puede salir líquido. Si ocurre contacto, enjuague con agua; busque ayuda médica si el líquido entra en contacto con los ojos.

CONSERVE ESTAS INSTRUCCIONES

2. Contenido del paquete

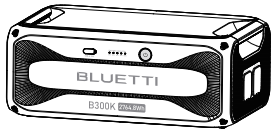

B300K
Estación de energía portátil

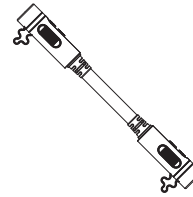

P090A
Cable de expansión de la batería
(31,49 pulgadas/800 mm)



Documentación

Es posible que algunos accesorios no estén incluidos. Para obtener más información, póngase en contacto con nuestro Servicio de atención al cliente o visite nuestro sitio web en https://www.bluettipower.com/.

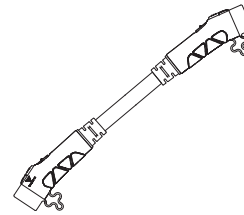

Cable de expansión de la batería P090D - P150D
(31,49 pulgadas/800 mm)

Nota:
Cables de expansión de la batería:
Conecte la B300K a AC300, AC200MAX, AC200L u otras unidades B300K con el cable de expansión de la batería P090A. Utilice el cable P090D a P150D para conectarse al AC500.

3. Conozca su B300K

El B300K se puede utilizar con AC300, AC500, AC200MAX y AC200L como un paquete de expansión de 2764,8 Wh. También funciona como una central eléctrica de CC independiente para dispositivos como teléfonos, parlantes Bluetooth y luces.

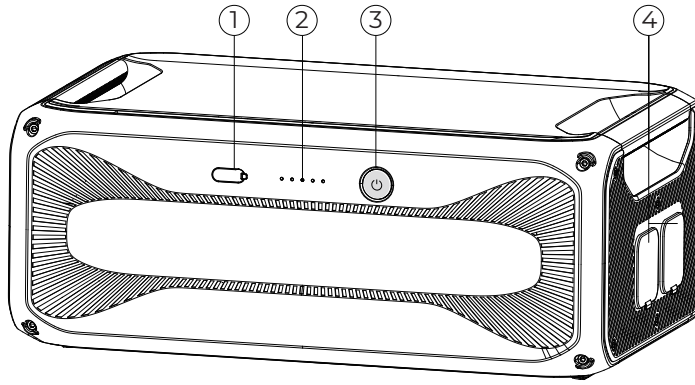

① Puerto USB-A

② Indicadores LED*

③ Botón de encendido**

④ Puertos de expansión de la batería

* Indica el nivel de batería y el estado de funcionamiento.

** La luz del botón indica el estado de funcionamiento con indicadores LED. Consulte el capítulo 5 (Estado de los indicadores) y el capítulo 8 (Resolución de problemas) para obtener más detalles.

4. Utilice su B300K

Encendido/apagado

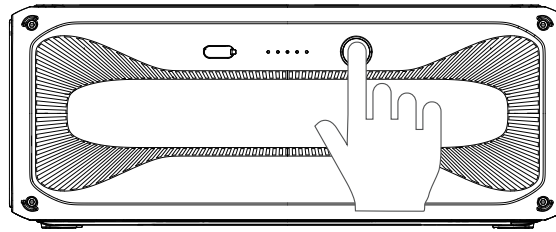

Encendido

1. Mantenga presionado el botón de encendido.
2. Cuando el botón se ilumina, el B300K está en espera.
3. Los indicadores LED muestran el nivel de la batería.

Apagado

1. Mantenga presionado el botón de encendido.
2. La luz del botón y los indicadores se apagan.

Nota: Si se conecta a una estación de energía, la B300K se enciende automáticamente cuando el combo se carga con energía de CA o paneles solares.

Conexión a la B300K y la estación de energía

Conexión a la batería B300K

Utilice el cable de expansión de la batería P090D para conectar entre sí las unidades B300K.

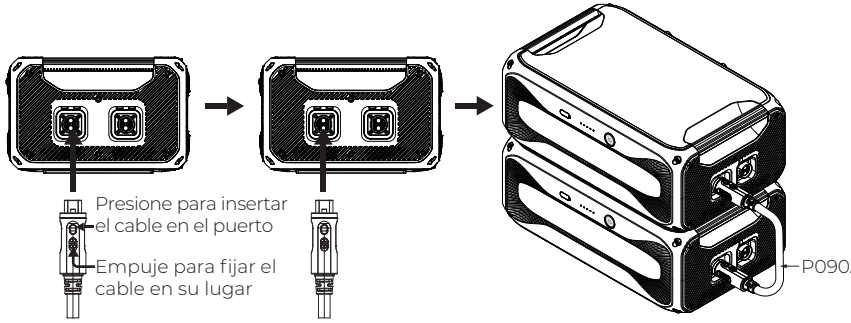

Conexión al AC300

Conecte hasta 4 unidades B300K para una capacidad máxima de 11059,2 Wh.

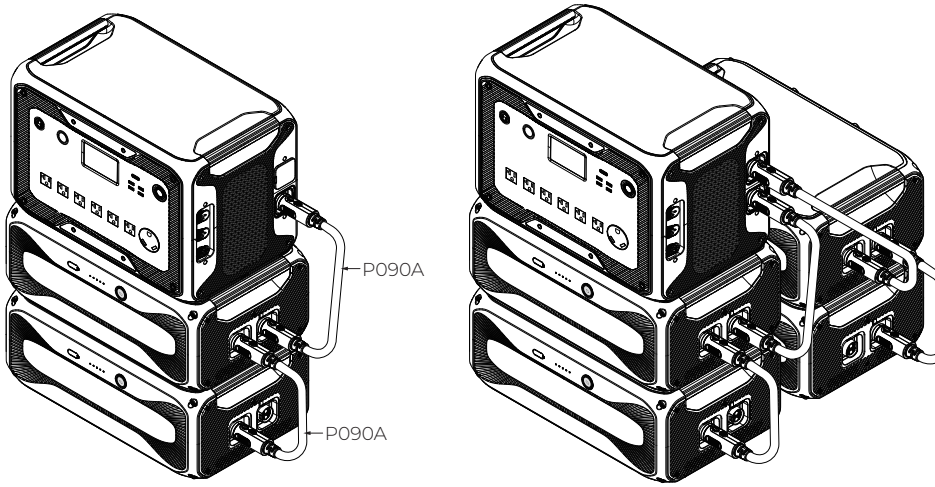

Conexión al AC200MAX

Conecte hasta 2 unidades B300K para una capacidad máxima de 5529,6 Wh.

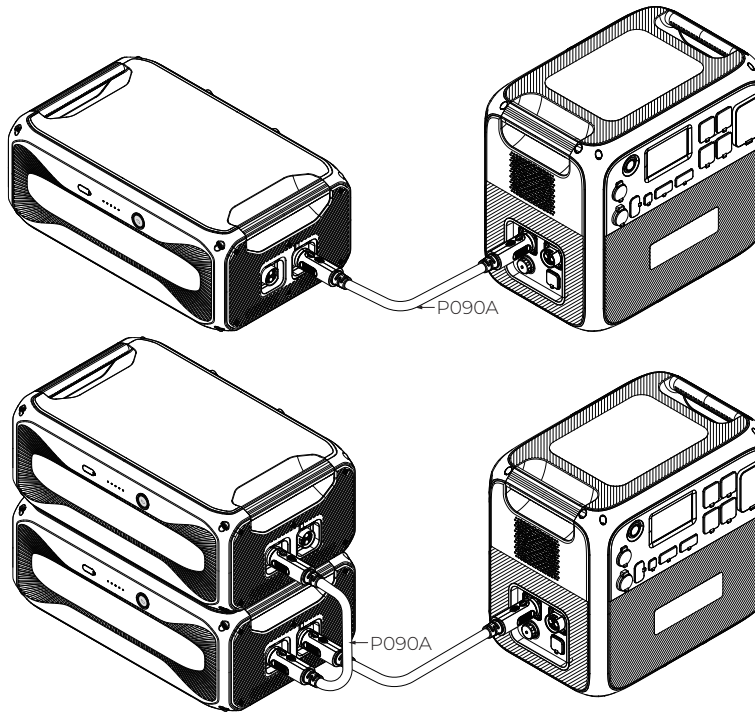

Conexión al AC200L

Conecte hasta 2 unidades B300K para una capacidad máxima de 5529,6 Wh.

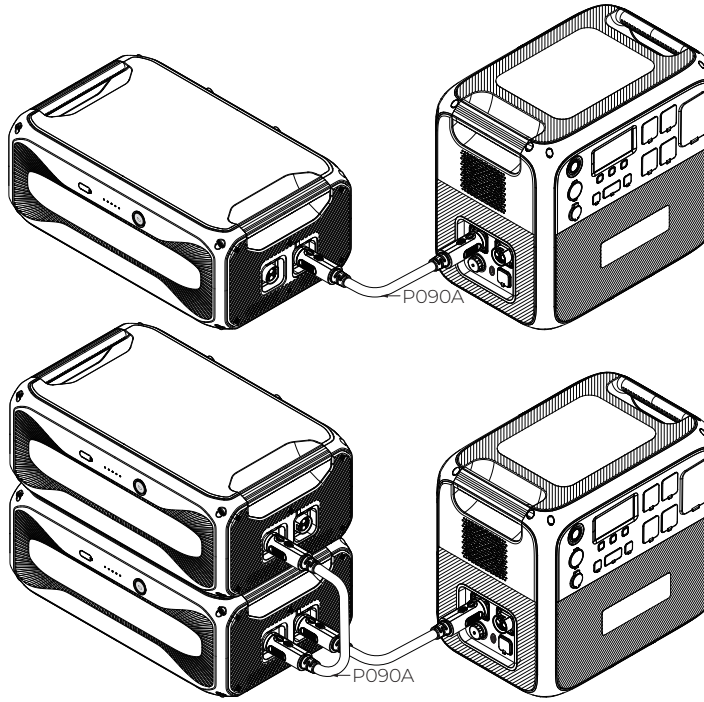

Conexión al AC500

Conecte hasta 6 unidades B300K para una capacidad máxima de 16588,8 Wh.

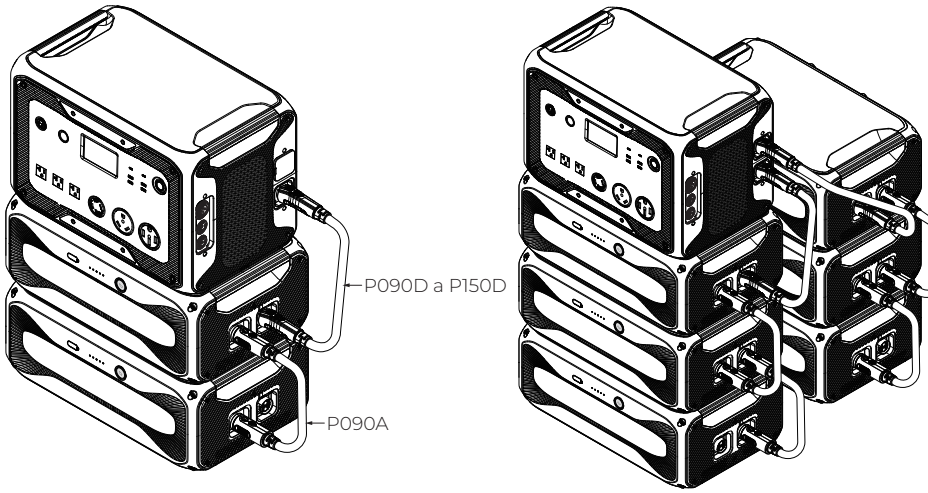

Carga

Conecte la B300K a una estación de energía para cargarla. Se carga del 5 % al 80 % en unos 45 minutos cuando se conecta a un AC300 o AC500.

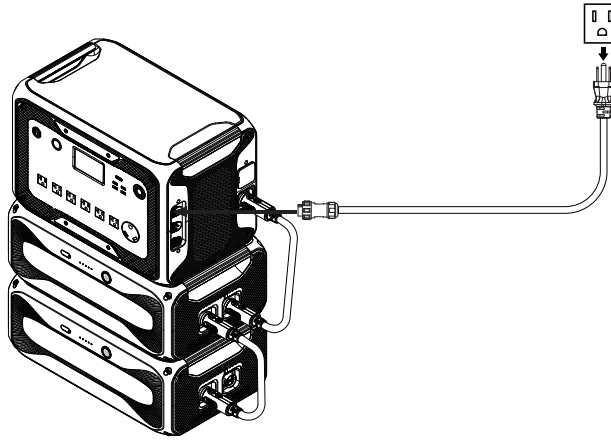

Nota: Temperatura de carga recomendada: de 15 °C a 30 °C (de 59 °F a 86 °F)

Control y supervisión

Conecte la B300K a una estación de energía, verifique el nivel de la batería y actualícela usando la aplicación BLUETTI. Para obtener más información, consulte la guía del usuario de la aplicación de su estación de energía.

5. Estado de los indicadores

Indicador	Estado	Descripción
Botón de encendido	Verde fijo	Funcionamiento normal
	Parpadea 4 veces por segundo	Avería
	Parpadea una vez cada 1,5 segundos	Actualizando
	Apagado	Apagado
	Parpadea dos veces, hace una pausa de 4 segundos y repite el patrón	El cable de expansión de la batería no está bloqueado.
LED	• Cada indicador iluminado representa el 20 % del SoC. • Todos los indicadores permanecen fijos cuando está completamente cargada y se apagan cuando está completamente descargada. • Los indicadores que parpadean indican el progreso de la carga.	

6. Mantenimiento y cuidados

- Cuando el SoC caiga al 1 % sin ninguna entrada de energía, apague la unidad rápidamente para evitar una descarga excesiva.
- Antes de guardarlo, cárguelo al 60 %-80 % de SoC y realice un ciclo completo cada 6 meses para mantener la salud de la batería.
- Para almacenamiento a largo plazo de más de 6 meses, cárguelo al 40 %-60 % de SoC y realice un ciclo completo cada 3 meses.
- Temperatura de almacenamiento seguro: -20 °C a 40 °C (de -4 °F a 104 °F). Para un almacenamiento de más de un mes, trate de mantener un rango de -20 °C a 25 °C (de -4 °F a 77 °F). Realice un ciclo de carga antes de su reutilización.
- Evite períodos de almacenamiento prolongados, ya que pueden afectar el rendimiento y la vida útil de la batería.
- Utilice una toalla suave y seca para limpiar el exterior de la batería.

7. Especificaciones

Información general	
Modelo	B300K
Capacidad de la batería	2764,8 Wh (51,2 V, 54 Ah)
Tipo de batería	LFP
Peso neto	Aprox. 29,5 kg (65,04 libras)
Dimensiones (La. x An. x Al.)	525 × 327 × 209 mm (20,67 × 12,87 × 8,23 pulgadas)
Temperatura de carga	De 0 °C a 40 °C (de 32 °F a 104 °F)
Temperatura de descarga	De -20 °C a 40 °C (de -4 °F a 104 °F)
Temperatura de almacenamiento	Hasta 1 mes: de -20 °C a 40 °C (de -4 °F a 104 °F) Hasta 6 meses: de -20 °C a 25 °C (de -4 °F a 77 °F)
Humedad de funcionamiento	De 5 % a 95 % HR
Corriente de carga	60 A máx. (La corriente puede disminuir fuera de las temperaturas especificadas)
Corriente de descarga	70 A máx.
2 puertos de expansión	58,4 VCC máx., 90 A máx.
Salida de CC	
USB-A	12 W máx., 5 V/2,4 A

8. Resolución de problemas

Cuando la B300K tiene alguna avería, los LED podrían parpadear o apagarse de diversas formas. En el caso de errores de software, reinicie la unidad. Si tiene problemas de hardware, comuníquese con el servicio de asistencia de BLUETTI para reparar o cambiar la unidad. Consulte la tabla de abajo para más detalles.

Estado de los indicadores	Descripción
Errores de software	
☼ ● ● ● ●	Bajo voltaje
● ☼ ● ● ●	Temperatura alta/baja
☼ ☼ ● ● ●	Fallo en la precarga
● ● ☼ ● ●	Cortocircuito
☼ ● ☼ ● ●	Confusión en la asignación de direcciones
● ☼ ☼ ● ●	Sobrecorriente de carga y descarga
☼ ☼ ☼ ● ●	Protección de descarga
Fallos de hardware	
● ● ● ☼ ●	Fallo de NTC
☼ ● ● ☼ ●	Fallo de celda
● ☼ ● ☼ ●	Fallo de referencia de voltaje (3,3 V)
☼ ☼ ● ☼ ●	Fallo de AFE
● ● ☼ ☼ ●	Error de punto cero de corriente
☼ ● ☼ ☼ ●	Desconexión de la celda de la batería
● ☼ ☼ ☼ ●	Fallo de carga de MOS
☼ ☼ ☼ ☼ ●	Fallo de descarga de MOS
● ● ● ● ☼	Fallo de diferencia de voltaje de celda
☼ ● ● ● ☼	Error de detección de corriente

Apéndice 1 Preguntas frecuentes

P1: ¿Cómo reclamar la garantía?

R: Consulte la tarjeta de garantía.

P2: ¿Cómo actualizar el B300K?

R: Conecte el B300K a la central eléctrica y actualícelo a través de la aplicación BLUETTI en Configuración > Actualización de firmware. Siga las instrucciones en la aplicación.

P3: ¿Se puede cargar y descargar al mismo tiempo?

R: Sí, el B300K admite carga de paso.

P4: ¿Por qué el B300K no consume toda su energía?

R: El B300K reserva algo de energía para evitar una descarga excesiva y proteger la vida útil de la batería.

P5: ¿Puedo dejar la batería descargada después de descargarla por completo?

R: No, cárguelo inmediatamente después de su uso para evitar daños. Mantenga la batería en un ambiente de al menos 10 °C (50 °F) durante al menos 12 horas antes.

Need Help? We're here for you!

Customer Service (DE)

+49 0800 6273016 (Monday to Friday: 9:00 - 12:00, 13:00 - 18:00)

sale-de@bluettipower.com

Customer Service (UK)

+44 8000472906 (Monday to Friday 8:00 - 12:00, 13:00 - 17:00)

sale-uk@bluettipower.com

Customer Service (EU & Ukraine)

+49 8006273016 (Monday to Friday 9:00 - 12:00，13:00 - 18:00)

sale-eu@bluettipower.com

Customer Service (FR)

+33 257588052 (Monday to Friday 8:00 - 12:00, 13:00 - 17:00)

sale-fr@bluettipower.com

Customer Service (IT)

+39 0810808309 (Monday to Friday 8:00 - 12:00, 13:00 - 17:00)

sale.it@bluettipower.com

Customer Service (ES)

+34 912159066 (Monday to Friday 8:00 - 12:00, 13:00 - 17:00)

bluetti-es@bluettipower.com

Visit Us

EU REP

Company: POWEROAK GmbH

Address: Schumannstraße 27, 6th Floor, 60325 Frankfurt am Main

UK REP

Company: POWEROAK ENERGY UK CO.,LTD

Address: Unit 2 NorthGate, Bolsover Business Park, Woodhouse Lane

Chesterfield England, S44 6BD